STROPODACH ISTNIEJĄCY:
- PŁYTY WARSTWOWE DACHOWE;
-KONSTRUKCJA STALOWA;

warstwy dachowe dopasować do istniejącego pokrycia dachowego; różnice zniwelować obróbką blacharską indywidualną ocynkowaną; krańcowy pas papy podkładowej wywijać na wierzch dachu istneijącego; papę wierzchniego krycia wywijać na obróbkę

projektowany sufit podwieszony na ruszcie metalowym z poszyciem z podwójne płyty GK ognioodpornej

istniejącą ściane należy wykończyc dodatkową warstwą płyty GK ognioodporną dla uzyskania współczynnika dla ściany REi 60

detal A

detal C

detal B

3,70

+3,30

+2,90

+2,30

+2,10

0,00

-1,00

-1,40

280

ALUMINOWA LISTWA DYLATACYJNA

BLK-2

ST-1

NADPROŻE TYPOWE "L"

R-1

PARAPET DREWNIANY DĄB 3x14 cm

NADPROŻE TYPOWE "L"

KASETA ROLETY ZEWNĘTRZNEJ NAKŁADANEJ

DASZEK SZKLANY NA WSPORNIKACH METALOWYCH

LISTWA STARTOWA

Ł - 1

CHUDY BETON 10cm

PODSYPKA PIASKOWA 10 cm ZAGĘSZCZANA MECHANICZNIE

istniejąca ława fundametowa

A	
	PAPA WIERZCHNIEGO KRYCIA, TERMOZGRZEWALNA
	PAPA PODKŁADOWA, MOCOWANA MECHANICZNIE
	KLEJ PŁYT WEŁNY MINERALNEJ
24,0- cm	PŁYTY TWARDEJ WEŁNY MINERALNEJ . 24 CM PRZYKLEJONE NA ZIMNO DO PODŁOŻA
	KLEJ BITUMICZNY DO WEŁNY MINERALNEJ
	WARSTWA GRUNTUJĄCA
5-15 cm	WARSTWA SPADKOWA- CHUDY BETON
	PAROIZOLACJA BITUMICZNA (PAPA)
10,0 cm	STROP PŁYTA ŻELBETOWA

B	
1,5 cm	TYNK SILIKONOWY NA SIATCE
12,0 cm	STYROPIAN EPS70-042 FASADOWY
25,0 cm	PUSTAK CERAMICZNY
1,0 cm	TYNK GIPSOWY

D	
1,0 cm	PŁYTKI GRESOWE NA KLEJU
5,0 cm	WYLEWKA BETONOWA ZBROJONA SIATKĄ 10x10cmm Φ2mm
	FOLIA PE 0,2MM
10,0 cm	STYROPIAN EPS100-038
	DYSPERSYJNA MASA ASFALTOWO-KAUCZUKOWA,
10,0 cm	WYLEWKA BETONOWA ZBROJONA SIATKĄ 10x10cmm Φ2mm
20,0 cm	PODSYPKA GRUZOWA
	UTWARDZONY GRUNT

C	
25,0 cm	BLOCZKI BETONOWE
	DYSPERSYJNA MASA ASFALTOWO-KAUCZUKOWA,
10,0 cm	POLISTYREN EKSTRUDOWANY (STYRODUR) MOCOWANY NA KLEJ
	FOLIA KUBEŁKOWA

E	
8,0 cm	KOSTKA BETONOWA
4,0 cm	PODSYPKA CEMENTOWO- PIASKOWA 1:4
25,0 cm	PODBUDOWA Z KRUSZYWA KAMIENNEGO NATURALNEGO STABILIZOWANA MECHANICZNIE FRAKCJI 0/63 ZAMKNIĘTEGO WARSTWĄ KLINĆA 0/7
	GRUNT RODZIMY

detal C POPRZECZNE ŁĄCZENIE PROJ. DACHU Z ISTNIEJĄCĄ ŚCIANĄ ZEW.

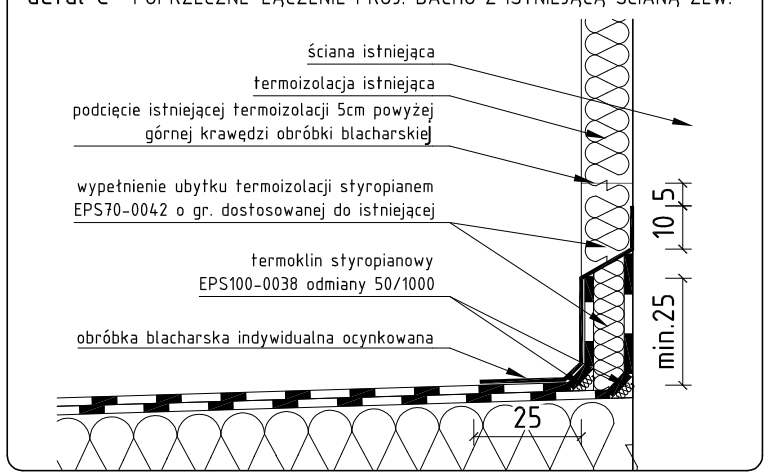

detal A

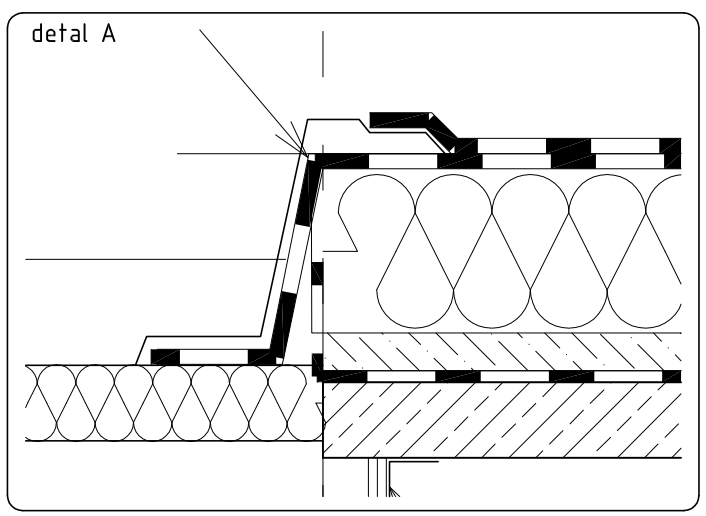

detal B

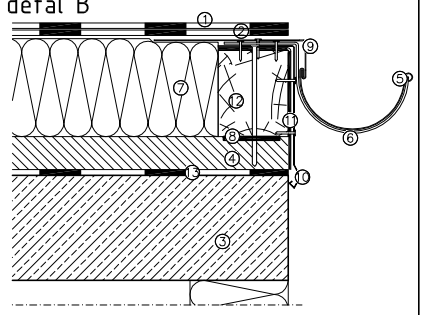

1 - papa wierzchniego krycia
2 - papa podkładowa
3 - konstrukcja żelbetowa
4 - warstwa spadkowa z gładzi cementowej (zalecany spadek 3%
5 - rynna
6 - hak rynnowy
7 - płyty wełny mineralnej - klej bitumiczny
9 - obróbka blacharska - pas nadrynnowy
10 - obróbka blacharska - pas podrynnowy
11 - warstwa odcinająca - papa P64
12 - belka oporowa
13 - paroizolacja

LEGENDA

ściany projektowane

elementy konstrukcyjne żelbetowe wg rys. konstrukcji

UWAGA!
ISTNIEJĄCE PŁYTY DACHOWE DOCINAĆ W LINII PROSTOPADŁEJ POMIĘDZY OKNEM PROJEKTOWANYM A ISTNIEJĄCYM TAK, BY OSTATNIA PŁYTA DACHOWA W POBLIŻU LINII CIĘCIA MIAŁA PODPARCIE ISTNIEJĄCEJ KONSTRUKCJI STALOWEJ.

UWAGA!
WSZYSTKIE WĄTPLIWOŚCI POWSTAŁE PRZY WYKONYWANIU PRAC BĘDĄCYCH TEMATEM NINIEJSZEGO OPRACOWANIA NALEŻY WYJAŚNIAĆ Z NADZOREM AUTORSKIM.

UWAGA!
PROJEKT ROZPATRYWAĆ ŁĄCZNIE Z PROJEKTAMI BRANŻOWYMI.

C B D architekci
Dolna 1 Tarnowskie Gory 42-600 tel:32 768 84 58 e-m@il: CBDarchitekci@gmail.com

inwestor:
BURMISTRZ MIASTA TARNOWSKIE GÓRY
Rynek 4 Tarnowskie Góry 42-600

temat:
Rozbudowa o wiatrołap budynku Tarnogórskiego Ośrodka Terapii Uzależnień,Profilaktyki i Pomocy Psychologicznej SPZOZ z zachowaniem dotychczasowej funkcji

adres inwestycji:
ul.Kartuszowiec Dz. Nr: 1481/6
Tarnowskie Góry 42-600

rysunek
PRZEKRÓJ A-A PROJEKT

projektował	mgr inż.arch. Bartosz Pindur		
projektował	mgr inż.arch. Grzegorz Porembski	upr. nr. 106/02 SL-0629	
projektował	mgr inż.arch. Karolina Hendryk		
skala	1 : 50	data	12.2012
nr.rys.	P - 01	nr.CBD 09-04	str. 37

kopiowanie bez zezwolenia autora projektu zabronione